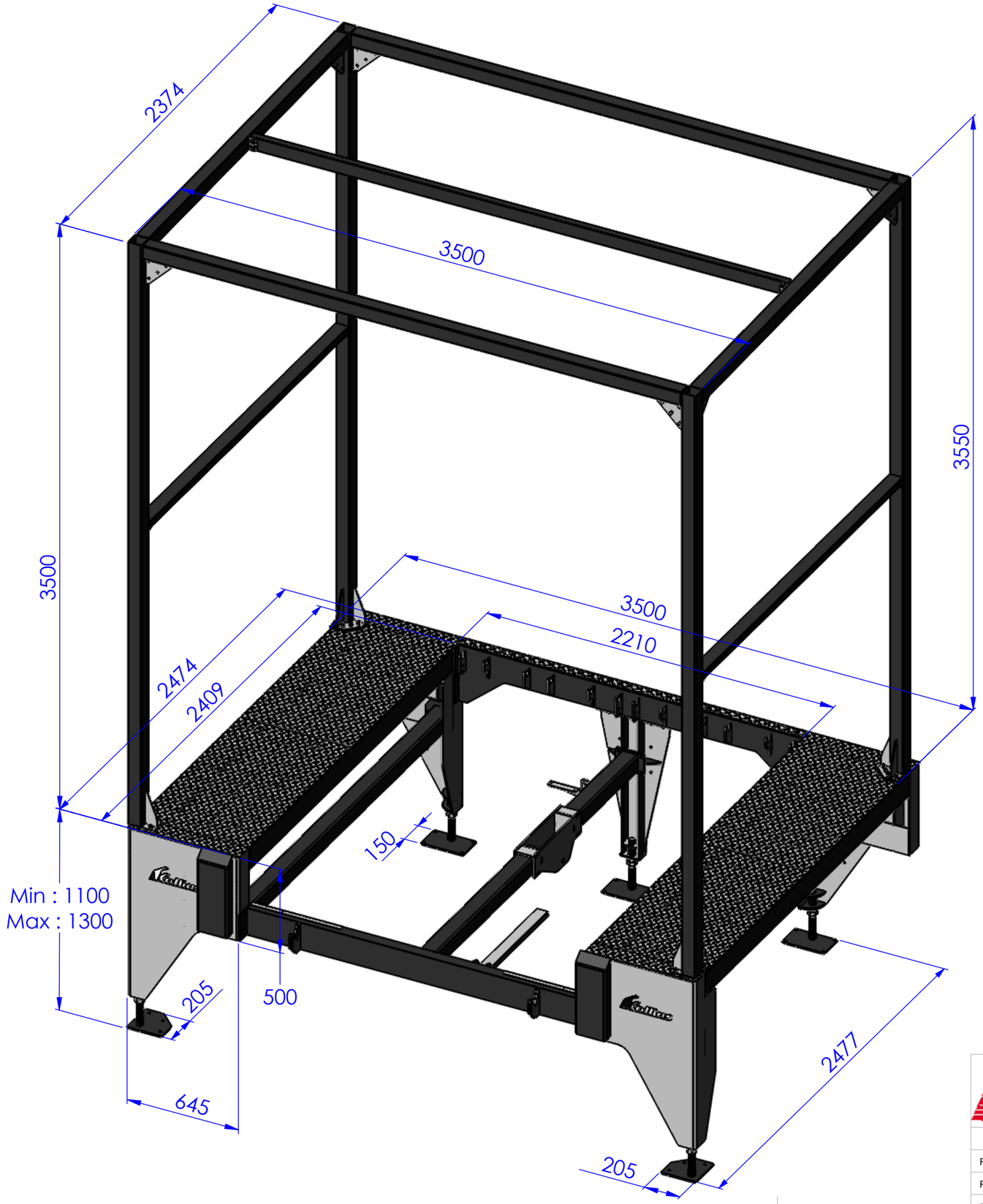


| | | | | | |
|---|---|---|---|---|---|
| Kollias Industrial Doors | | | NAME | DATE | TITLE: ΜΕΤΑΛΛΙΚΗ ΕΞΕΔΡΑ ΥΔΡΑΥΛΙΚΗΣ ΡΑΜΠΑΣ 2225 ΜΕ ΑΝΩΔΟΜΗ |
| | | 3D DESIGNER | Zachos Dimos | | |
| | | DRAWING DESIGNER | Zachos Dimos | 25/5/15 | |
| | CORDS | DATE | MATERIAL: | | CODE: D.D.L 2225 - K.P.2 |
| REVISION 1 | | | SURFACE: | | |
| REVISION 2 | | | WEIGHT: | | © Copyright by Kollias Industrial Doors — A3 |
| REVISION 3 | | | PERIMETER: | | SCALE: — SHEET 1 OF 1 |

3ο χλμ. Π.Ε.Ο. Κατερίνης - Θεσσαλονίκης. Τ.Κ.: 60100. Τ.Θ.: 91. Τηλ. Κέντρο: 23510/36036. Fax: 23510/45630. email: gkollias@otenet.gr